Datenblatt

KORDIAL
Smart Safety Engineering

BREITZ Brandschutz-Displaygehäuse-Classic-Plus F30/EI30

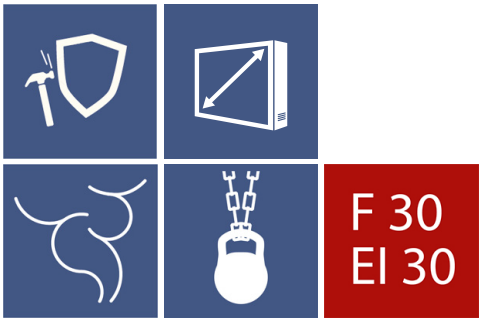

Das BREITZ-Displaygehäuse-Classic Plus ist ein belüftetes und F30/EI30 geprüftes Brandschutzgehäuse für Displays, welche für Flucht- und Rettungswege besonders geeignet sind. Das BREITZ-Displaygehäuse-Classic Plus eignet sich bestens zum 12/7 Betrieb und der Ausschilderung von Räumen und Gängen oder als Infotafel für Kund*innen, Schüler*innen, Seminare, Firmeninformationen uvm. Um die Lebensdauer des Displays zu optimieren, verfügt das BREITZ-Displaygehäuse-Classic Plus über zwei Kordial Feuer- und Rauchabschottungsklappen, die eine Belüftung gewährleisten und das Gehäuse im Brandfall brand- und rauchdicht verschließen. Dadurch, dass das BREITZ-Displaygehäuse-Classic Plus im Verbund aus zertifizierten EI30/F30 Gifaboard Material als Gehäuse und einer zertifizierten EI30/F30 Glasscheibe als Sichtfläche gebaut ist, kann das Displaygehäuse in jedem Flucht- und Rettungsweg angebracht werden.

› Funktion

- Feuer- und Rauchschutz für min. 30 Minuten
- Kordial Feuer- und Rauchabschottungsklappen
- Belüftung des Displays
- Schutz vor Vandalismus
- Schutz vor Diebstahl
- Schnelle Inbetriebnahme

› Materialien

- Gehäusematerial aus zertifizierten Gifaboard EI30/F30 A1
- Zertifizierte EI30/F30 Glasscheibe
- In allen RAL Farben erhältlich

› Lieferumfang:

- Vormontiertes BREITZ-Displaygehäuse-Clever
- Verankerungsschrauben und Dübel für die Wandverankerung
- Vormontierte Display Vesa-Halterung (400x400mm)

› Optionale Erweiterungen

- Touchscreen für interaktive Benutzung
- Unterbau
- Stahlgehäuse
- Größere Vesa-Halterung
- Einfache Wartung und Pflege durch lineares Schienensystem

Robert-Bosch-Straße 7 | 64293 Darmstadt | T +49 6151 - 62 90 88 0 | F +49 6151 - 62 90 88 9 | media@kordial.de

www.kordial.de

Datenblatt

KORDIAL
Smart Safety Engineering

BREITZ

Brandschutz-Displaygehäuse-Classic-Plus F30/EI30

Ausführungen

• Schutz gegen Zugriff durch unbefugte Dritte	✓
• Rauchdichtheit	✓
• Raum für Minicomputer	–
• Brandschutzgesicherte Kabelführung	✓
• Aktive Lüftung durch USB Lüfter an den Rauch- und Feuerabschottungsklappen	✓
• Unterstützung der Lebensdauer der Displays	✓

Personalisierung

• 19 Zoll bis 98 Zoll	✓
• Farblich individualisierbar (RAL)	✓
• Aufhängung für horizontal oder vertikal möglich	✓
• Ausführung als Stele möglich	✓
• Ausführung als Standgehäuse möglich	✓

Material

• Gehäuse aus Materialien der Feuerwiderstandsklasse A1/A2	✓
• Gipsfaserverbundstoff optional	✓
• Kordial PT optional	–
• Metall	–

Ergonomie

• Pflegeleichte Oberflächen	✓
• Einfache Montage	✓
• Einfaches einsetzen der Displays in das Gehäuse	✓

Robert-Bosch-Straße 7 | 64293 Darmstadt | T +49 6151 - 62 90 88 0 | F +49 6151 - 62 90 88 9 | media@kordial.de

www.kordial.de

Datenblatt

KORDIAL
Smart Safety Engineering

BREITZ Brandschutz-Displaygehäuse-Classic-Plus F30/EI30

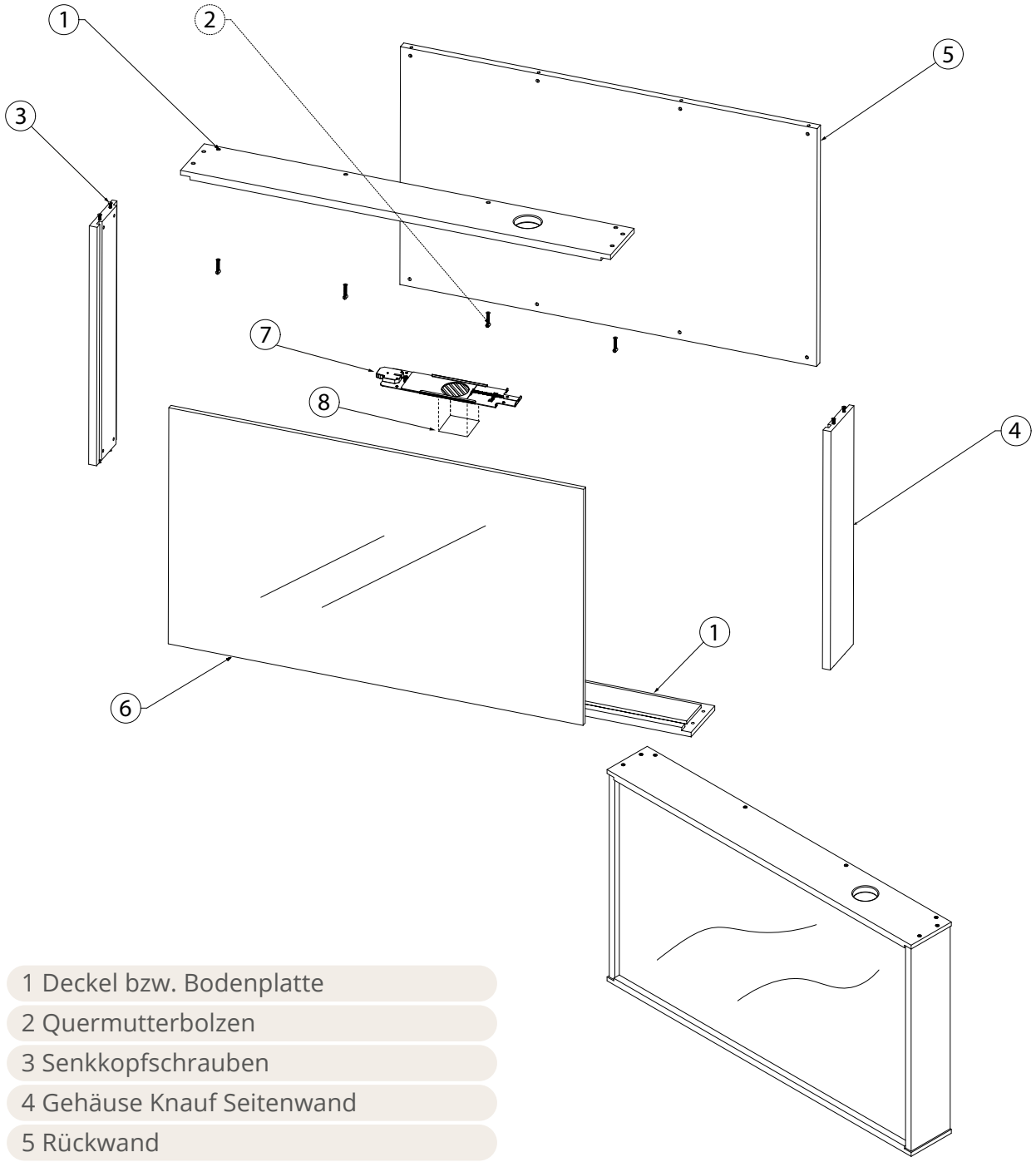

1 Deckel bzw. Bodenplatte	
2 Quermutterbolzen	
3 Senkkopfschrauben	
4 Gehäuse Knauf Seitenwand	
5 Rückwand	
6 Glasscheibe	Außenabmessungen: 1348x811x180mm
7 Feuer- und Rauchabschottungsklappe	Maximaler Nutzraum: 1250x721x65mm
8 Staubfilter	Gewicht: ~ 107 kg

Robert-Bosch-Straße 7 | 64293 Darmstadt | T +49 6151 - 62 90 88 0 | F +49 6151 - 62 90 88 9 | media@kordial.de

www.kordial.de