Datenblatt

KORDIAL
Smart Safety Engineering

BREITZ

F30/EI30 Beamergehäuse XL - belüftet
+ Deckenhalterung

Das BREITZ F30 / EI30 Beamergehäuse ist ein ideales Produkt für die brandsichere Inbetriebnahme von einem Beamer in Flucht- und Rettungswegen sowie Empfang und Versammlungsräumen. Somit erfüllt unser Breitz F30 Brandschutzgehäuse Brandschutzbestimmungen nach Brandschutz § 14 MBO, Landesbauordnungen (LBO) oder auch jeweiligen Sonderbauverordnungen.
Der Brandschutz der Gehäuse ist nach Prüfbericht der MPA belegt:
"Durchführung einer Brandprüfung gemäß DIN EN 1363-1:2012-10 an einem Probekörper „Beamergehäuse" in vertikaler Einbaulage mit einseitiger Beflammung (Zeit „t" ≥30 min) von innen nach der Einheits-Temperaturzeitkurve (ETK) gemäß DIN EN 1363-1:2012-10 zum Nachweis des Raumabschlusses (E) und der Wärmedämmung (I). [...] Der Raumabschluss gemäß DIN EN 1363-1' an der Oberfläche des Probekörpers wurde bis zur 36. Versuchsminute gewahrt. An der Probekörperoberfläche traten zu keiner Zeit entzündliche Gase aus. Nach 36 Versuchsminuten wurde die Brandprüfung beendet."

› Funktion

- Feuer- und Rauchschutz für min. 30 Minuten
- Kordial's patentierte Rauch- und Feuer abschottungsklappen
- Belüftung des Beamers
- Schnelle Inbetriebnahme

› Materialien

- Gehäusematerial aus zertifizierten Gifaboard EI30/F30 A1
- Zertifizierte EI30/F30 Glasscheibe
- In allen RAL Farben erhältlich
- Standartfarbe: Stone Natur

› Lieferumfang:

- Vormontiertes BREITZ F30/EI30 Beamergehäuse
- Vormontierte Kordial's patentierte Rauch- und Feuerabschottungsklappen optional mit Lüftern(100x100mm)

› Abmessungen

• Außenmaße:	765x767x285mm
• Innenmaße:	690x670x235mm
• Max. Nutzraum:	650x600x205mm

Durch die Handfertigung können die Maße um wenige Millimeter abweichen.

Kordial Media GmbH | Robert-Bosch-Straße 7 | 64293 Darmstadt | T +49 6151 - 62 90 88 0 | media@kordial.de

Datenblatt

KORDIAL
Smart Safety Engineering

BREITZ

F30 Beamergehäuse XL - belüftet
+ Deckenhalterung

Ausführungen

Schutz gegen Zugriff durch unbefugte Dritte	✓
Rauchdichtheit	✓
Raum für Minicomputer	✓
Brandschutzgesicherte Kabelführung	✓
Passive Belüftung des Gehäuses	✓
Aktive Belüftung des Gehäuses (optional)	✓
Unterstützung der Lebensdauer der Displays	✓

Personalisierung

Farblich individualisierbar (RAL)	✓
Standartfarbe: Stone Natur	✓
Aufhängung durch Deckenhalterung	✓

Material

Gehäuse aus Materialien der Feuerwiderstandsklasse A1/A2	✓
Pflegeleichte Oberflächen	✓

Kordial Media GmbH | Robert-Bosch-Straße 7 | 64293 Darmstadt | T +49 6151 - 62 90 88 0 | media@kordial.de

www.kordial.de

Datenblatt

KORDIAL
Smart Safety Engineering

BREITZ

F30 Beamergehäuse XL - belüftet
+ Deckenhalterung

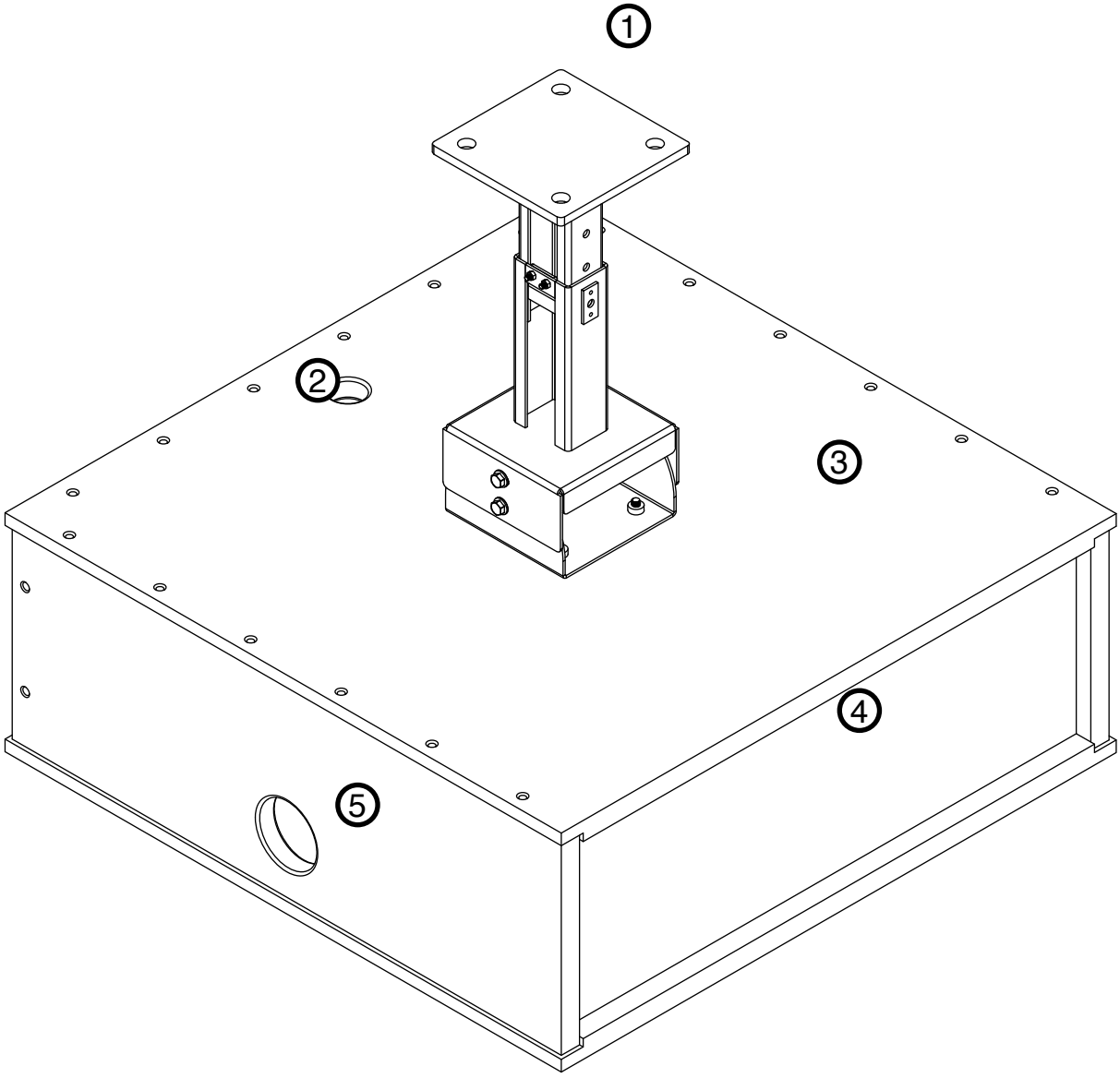

1 Deckenhalterung
2 Kabelausführung
3 Deckel
4 F30 Glasscheibe
5 Belüftung mit Kordials Rauch- und Feuerabschottungsklappe

Kordial Media GmbH | Robert-Bosch-Straße 7 | 64293 Darmstadt | T +49 6151 - 62 90 88 0 | media@kordial.de

www.kordial.de